HYDRA-TECH PUMPS, INC

ГИДРАВЛИЧЕСКАЯ СТАНЦИЯ

Модель HT7DXR

Гидравлическая станция с дизельным двигателем с увеличенным топливным баков, дополнительным воздушным охлаждением.

ХАРАКТЕРИСТИКИ

- Дизельный двигатель Yanmar
- Шестеренчатый гидравлический насос
- Рама
- Грузоподъемная скоба
- Колесе и рукоятки (опция)
- Радиатор охлаждения гидравлического масла
- Перепускной клапан
- Клапан контроля давления
- Манометр
- Возвратный фильтр 10 Мкм
- БРС
- Возвратный и электростартёр

HT7DXR ГАБАРИТНЫЕ РАЗМЕРЫ

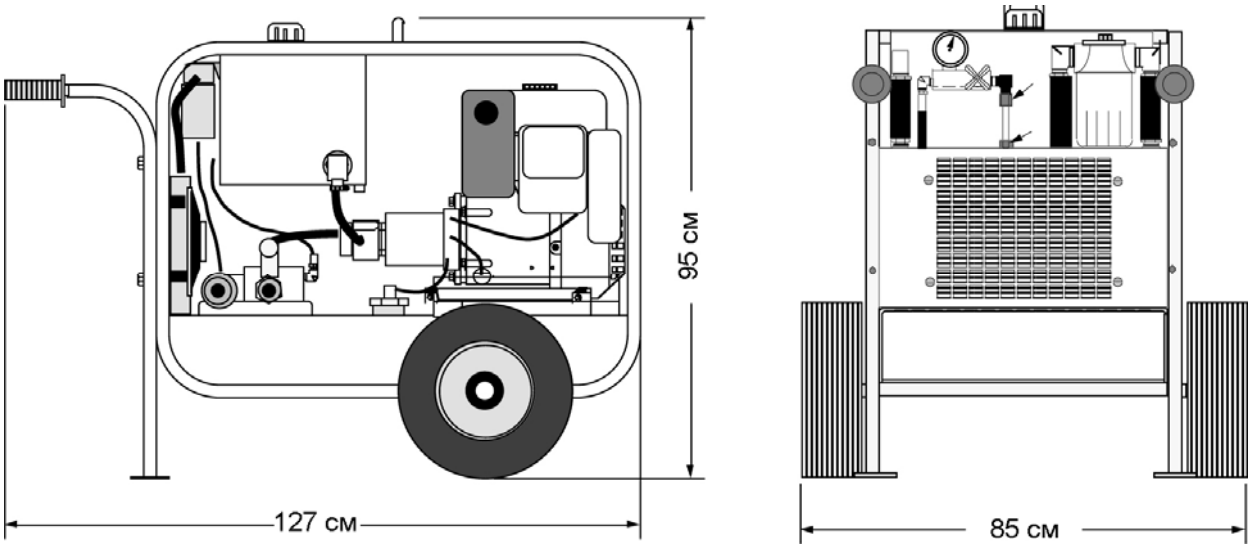

ТЕХНИЧЕСКИЕ ХАРАКТЕРИСТИКИ

ДВИГАТЕЛЬ:.....Yanmar L70EE, дизель
МОЩНОСТЬ:.....6,7 (5) кВт @ 3500 об/мин
ПОТОК:..... .....регулируемый, 17 л/мин @ 122 bar
ШТУЦЕРЫ ПОД БРС:……..½” NPT
ГИДРАВЛИЧЕСКОЕ МАСЛО:……32-68 ISO VG
ФИЛЬТРАЦИЯ ГИДРАВЛИЧЕСКОГО МАСЛА:……10 Мкм(стандарт)
ОБЪЕМ МАСЛОБАКА:.....30 л
ОБЪЕМ ТОПЛИВНОГО БАКА:.....57 л
РАСХОД ТОПЛИВА:.....в среднем 1,1 л/час
ГАБАРИТНЫЕ РАЗМЕРЫ:.....В(95 см) х Ш (85 см) х Д (127 см)
ВЕС (сухой):.....172 кг