HYDRA-TECH PUMPS, INC

ГИДРАВЛИЧЕСКАЯ ШЛАМОВАЯ ПОМПА

модель S6250 (сливной рукав – 250 мм)

Мощная гидравлическая шламовая помпа для перекачки больших объемов шламовой жидкости. Применяется в качестве мобильной станции по откачке нечистот, при разгрузке танкеров и судов.

ХАРАКТЕРИСТИКИ

- Мощная двухлопастная погружная помпа с замкнутым профилем
- Может откачивать шлам размером до 100 мм
- Обработанные смазкой уплотнения. Может работать без нагрузки/воды.
- Регулируемая скорость работы
- Регулируемая производительность
- Может устанавливаться непосредственно в трубопровод
- Электробезопасность
- Источником питания служат гидравлические станции Hydra-tech HT100 или HT200 или другие гидравлические источники питания с параметрами потока до 340 л/мин.

ТЕХНИЧЕСКИЕ ХАРАКТЕРИСТИКИ

Вес.....362 кг
Высота.....109 см
Макс. диаметр корпуса.....81 см
Горловина для сбросового рукава.....250 мм, фланец
Входной фланец.....250 мм, фланец
Макс. размер твердых частиц.....100 мм
Штуцеры по БРС.....1¼” или 1½” NPT(F)
Корпус.....пористый чугун
Пластина компенсирующая износ.....пористый чугун
Лопасть..... пористый чугун
Уплотнение вала.....карбид кремния
Вал.....17-4 PH нержавеющая сталь
Гидравлическое масло.....214-320 s.u.s. @ 100 ℉ (64 ℃)
Поток масла.....макс. 340 л/мин
Рабочее давление.....170 bar
Источник питания.....гидравлич. система с открытым центром

S6250 ГАБАРИТНЫЕ РАЗМЕРЫ

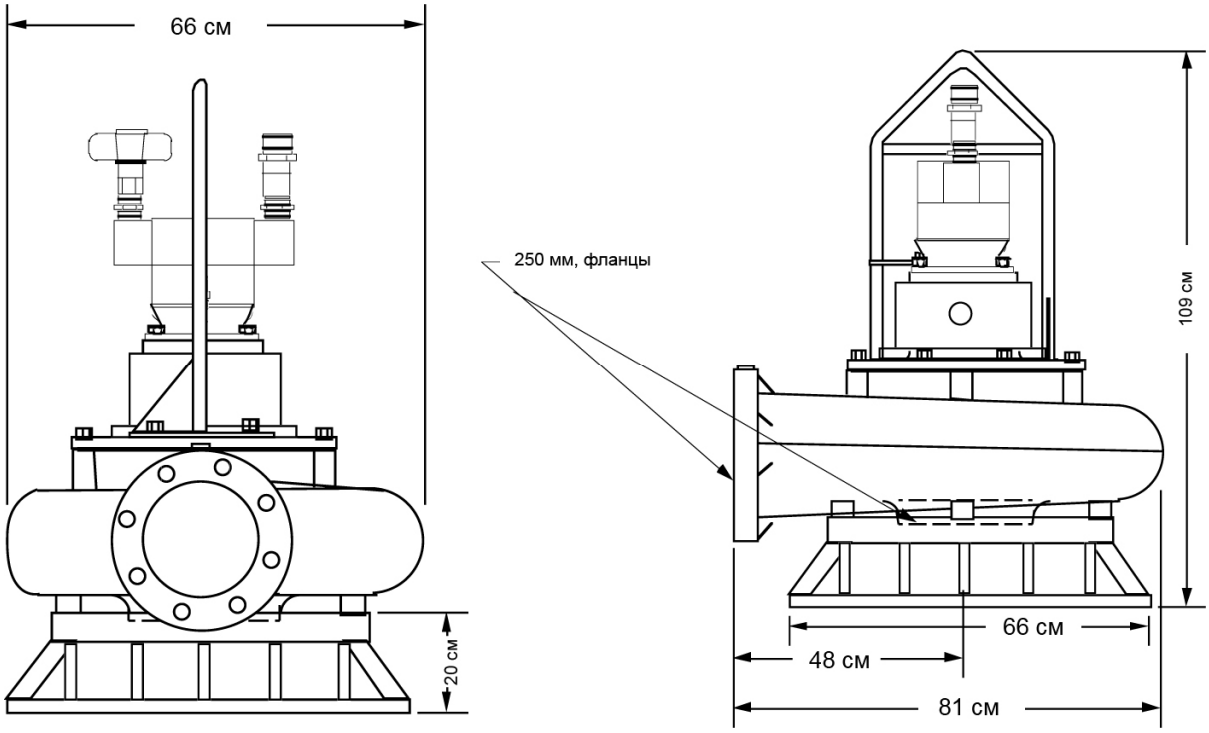
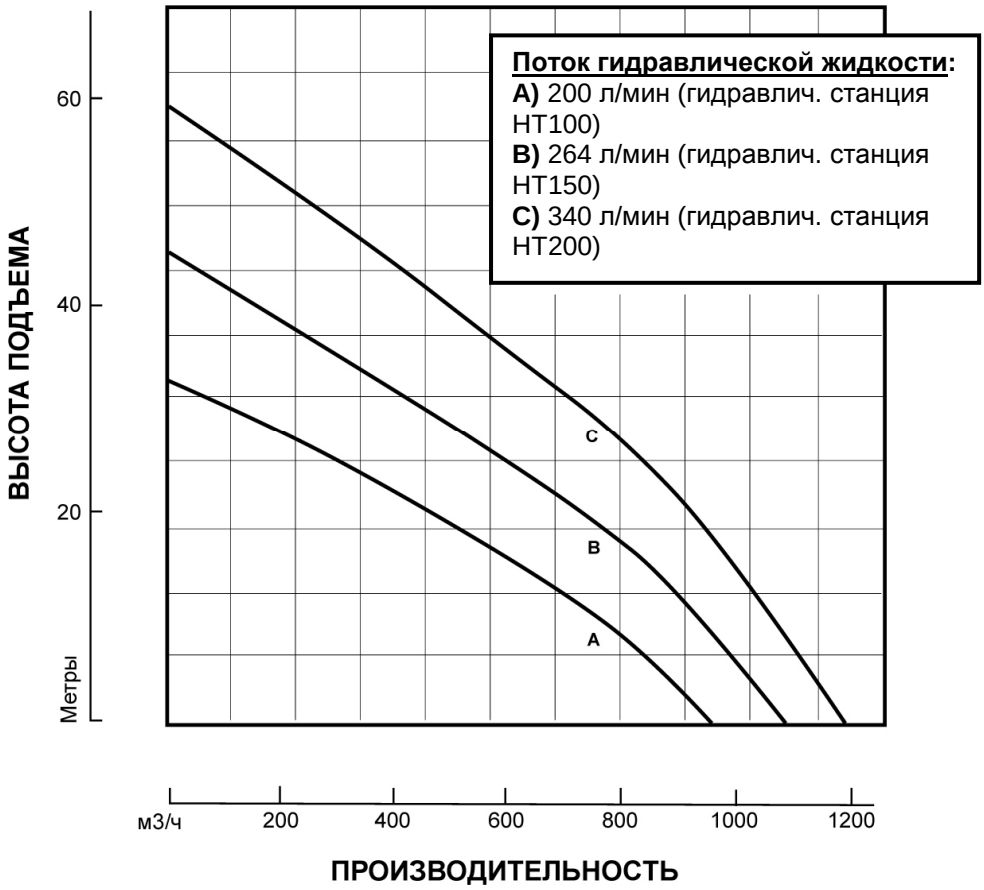
S6250 ТАБЛИЦА ПРОИЗВОДИТЕЛЬНОСТИ