HYDRA-TECH PUMPS, INC

ГИДРАВЛИЧЕСКАЯ ШЛАМОВАЯ ПОМПА

модель S4THL (сливной рукав – 100 мм)

Шламовая помпа S4THL типа vortex является идеальным насосом для перекачки ила, вязких жидкостей и суспензий

Основные сферы применения: очистка сточных вод, откачки ила из водоемов, откачка бентонитовой структуры.

ХАРАКТЕРИСТИКИ

• Легкий алюминиевый или особо прочный корпус из пористого чугуна

• Возможна модификация помпа и изготовление корпуса из нержавеющей стали

• Гидравлический двигатель с переменной скоростью

• Двойные уплотнения, смазанные жидкой смазкой (может работать без жидкости/нагрузки)

Возможен монтаж помпы непосредственно в трубопровод

• Электробезопасность

• Источником питания могут служить гидравлические станции HYDRA-TECH HT50 и HT60 мощностью, либо другие источники питания с потоком гидравлической жидкости не более 56-113 л/мин

ТЕХНИЧЕСКИЕ ХАРАКТЕРИСТИКИ

Вес (алюминий).....75 кг
(пористый чугун).....147 кг
Высота.....88 см
Макс. диаметр корпуса.....65 см
Горловина для сбросового рукава.....100 мм
Входной фланец.....100 мм,125# ANSI
Макс. размер твердых частиц.....90 мм
Штуцеры под БРС.....1” SAE
Корпус (S4THL).....алюминий
(S4THLDI)……..пористый чугун
Пластина компенсирующая износ.....нержавеющая сталь
Вал.....нержавеющая сталь
Лопасть..... пористый чугун
Уплотнение вала.....графит/керамика(стн)
карбид кремния(опц)
Эластомер……..Буна Н
Гидравлическое масло.....214-320 s.u.s. @ 100 °F (64 °C)
Поток масла.....макс. 114 л/мин
Рабочее давление.....макс. 204 bar
Источник питания.....гидравлич. система с открытым центром

S4THL ГАБАРИТНЫЕ РАЗМЕРЫ

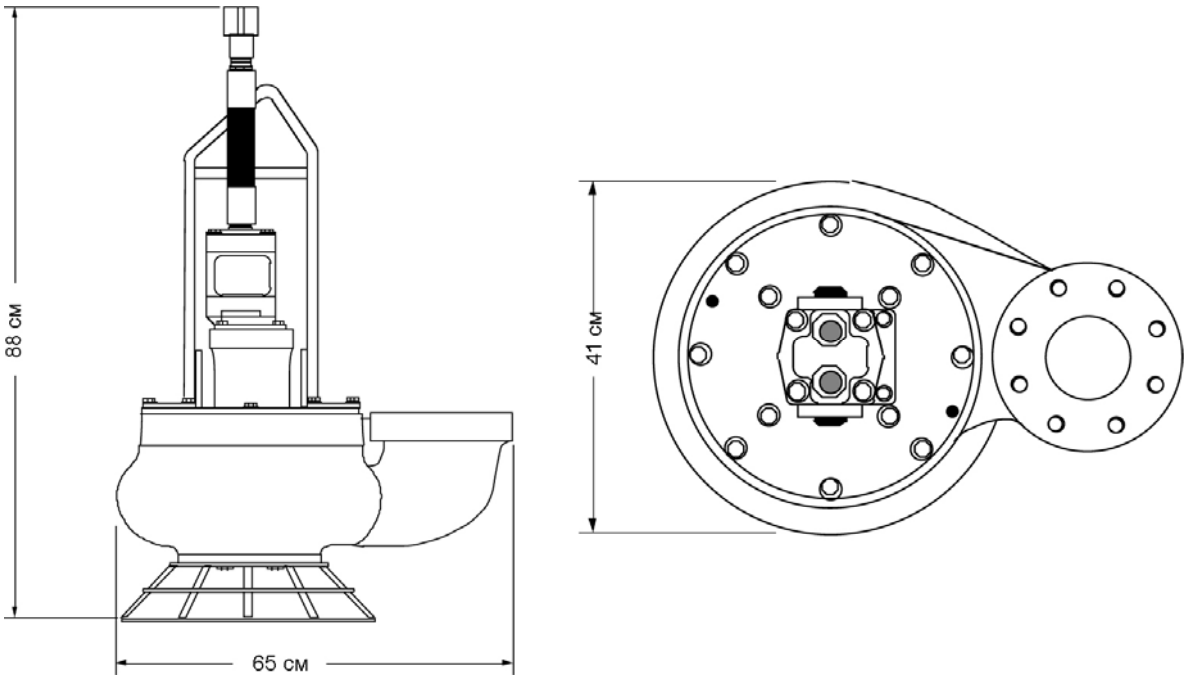

S4THLТАБЛИЦА ПРОИЗВОДИТЕЛЬНОСТИ

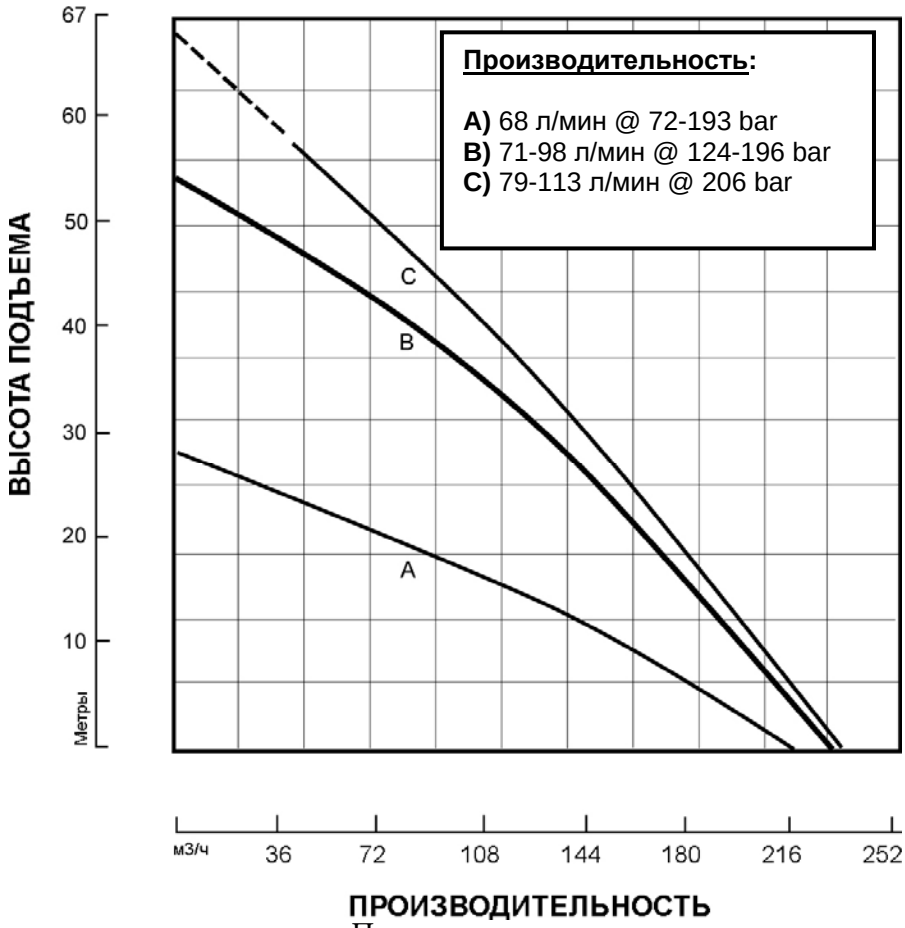

Графики основываются на испытаниях. Перекачиваемся среда - вода, температура – 15,5°C